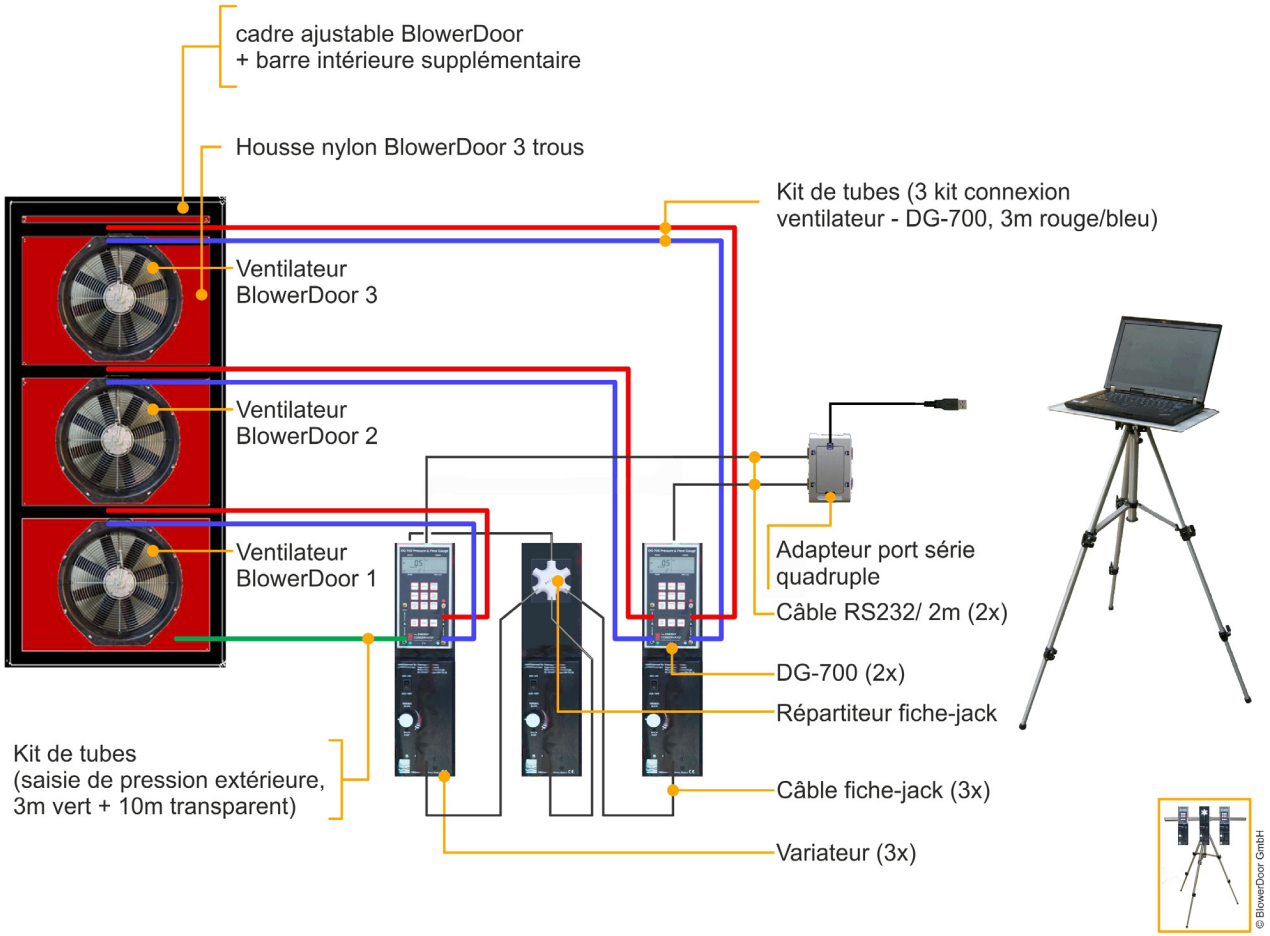Mise en place BlowerDoor MultipleFan (3 ventilateurs)